Häfnersweg 8 / 71549 Auenwald
Fon: 0049 (0) 7191 - 9127979 Fax: 0049 (0) 7191 - 9127980
office@mds-mueller.eu www.mds-mueller.eu

Bedienungsanleitung Cobalt-Weichenantrieb DCS-CB01DIP

Technische Daten:

Stromaufnahme: 30 mA

Betriebsspannung: DCC-Digitalspannung 9-23V

Anschluss: lötfreie Klemmanschlüsse

Montage:

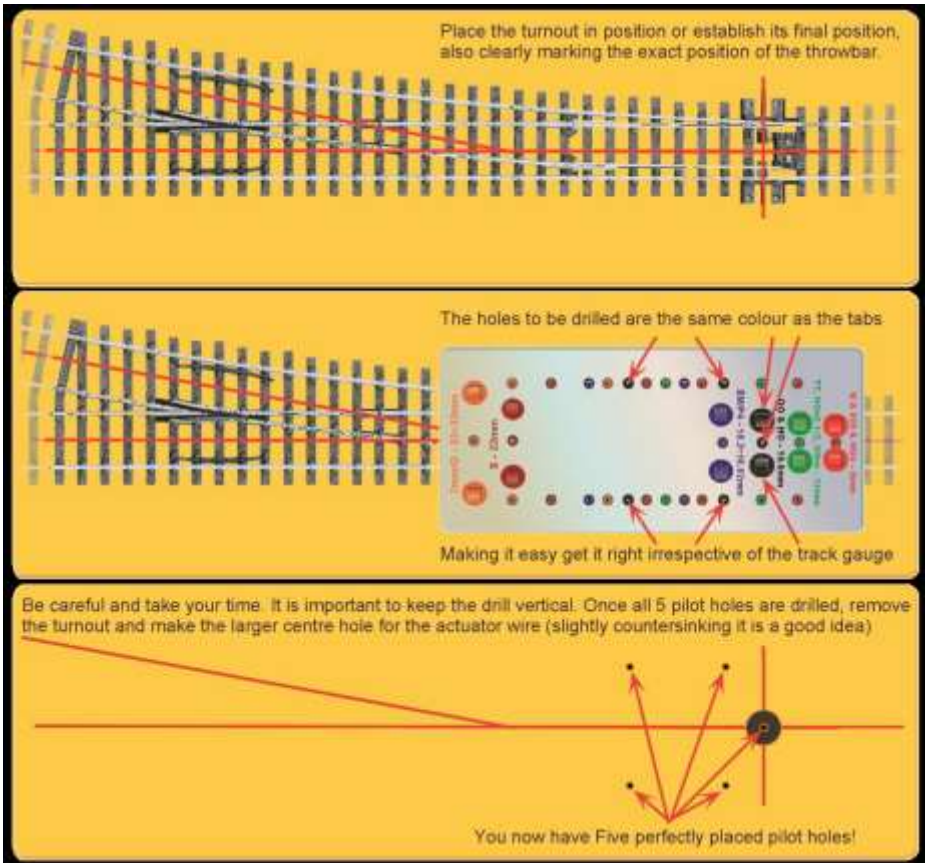

Positionieren Sie die Weiche an der exakten Position auf Ihrer Anlage. Markieren Sie den Mittelpunkt an der Stellschwelle

Legen Sie die Montageschablone DCS-TMB an den Mittelpunkt der Stellschwelle. Nun können Sie (je nach Spurweite) an den gleichfarbig gekennzeichneten Punkten mit dem der Schablone beigefügten 0,8mm Bohrer 5 Löcher bohren.

Entfernen Sie nun die Weiche und bohren Sie das Loch an de Stellschwellen entsprechend dem gewünschten Stellweg auf.

Jetzt können Sie den Antrieb unter der Platte montieren und danach die Weiche einsetzen.

Montageschablone und Bohrer gehören nicht zum Lieferumfang des Antriebes.

Alternativ können Sie die Löcher auch nach dem folgenden Schema anbringen. (Hier hilft der Moosgummi zur Befestigung, da dieser die Befestigungsbohrungen bereits eingestanzt hat, als Bohrschablone.

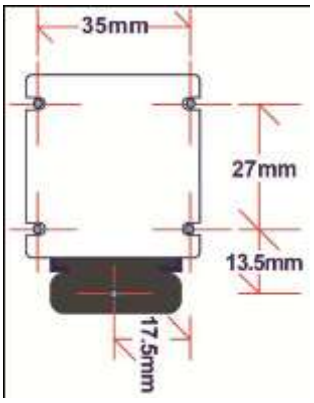

Elektrischer Anschluß:

Der Cobalt-Weichenantrieb besitzt für den Anschluß servicefreundliche Klemmanschlüsse. Diese sind geeignet für Kabel bis zu einem Querschnitt von 0,14 mm². Isolieren Sie die Anschlusskabel ca. 12mm ab – Kabel verdrillen – in die Federklemme stecken – fertig!

Schaltschema:

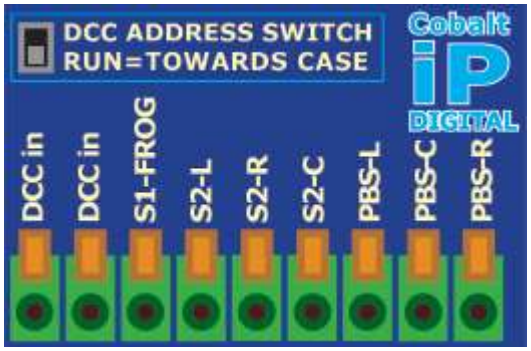

DCC in	Anschluss an DCC-Gleis
S1-FROG	Anschluss an Herzstück zur Herzstückpolarisation
S2-L	Ausgang S2 links
S2-R	Ausgang S2 rechts
S2-C	Eingang S2
PBS-L	Schaltereingang links
PBS-C	Masse Schalter
PBS-R	Schaltereingang rechts

Schaltung mit Tastern:

Sie können wahlweise einen oder zwei Schalter zum Stellen der Weiche einsetzen. => siehe Anschlußplan unten

Programmierung und Adressierung in DCC-Systemen

Schließen Sie den Antrieb an ein DCC-system an. Der Weichenantrieb bewegt sich auf die Mittelstellung. Nun montieren Sie den Antrieb.

Stellen Sie den Schalter auf „SET“ und suchen Sie sich eine Adresse zwischen 1 und 2019 (nicht Adresse 997,998, 999) aus. Schalten Sie den Antrieb 2 mal hin und her. Stellen Sie den Schiebeschalter auf „RUN“.

Der Antrieb schaltet nun korrekt hin und her.

Wenn Sie die Nullstellung wieder anfahren wollen müssen Sie den Antrieb vom Gleis trennen; dann den Schalter auf „SET“; die Adresse 999 programmieren und zweimal hin und her schalten. Nun den Schalter wieder auf „RUN“ stellen. Den Antrieb wieder vom Gleis trennen, mit dem Gleis verbinden und die Weichenadresse neu einstellen.

Um die Selbstzentrierung abzuschalten müssen Sie den Antrieb vom Gleis trennen; dann den Schalter auf „SET“; die Adresse 998 programmieren und zweimal hin und her schalten. Nun den Schalter wieder auf „RUN“ stellen. Den Antrieb wieder vom Gleis trennen, mit dem Gleis verbinden und die Weichenadresse neu einstellen.

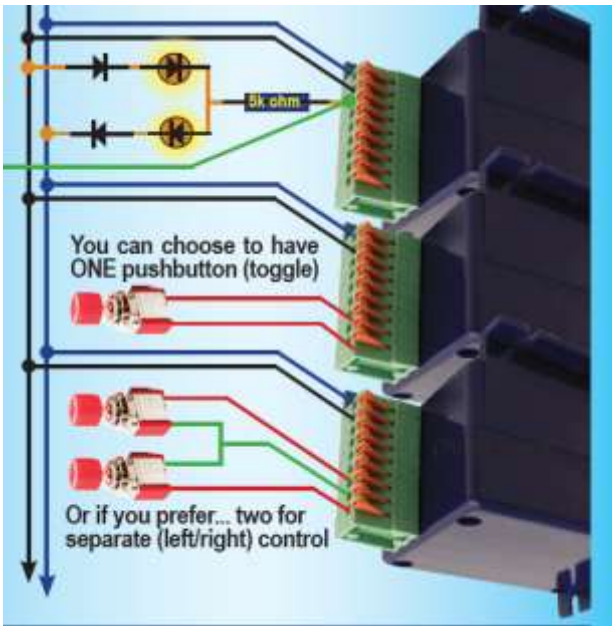

LEDS für Weichen-Rückmeldung

Anschluß eines (Toggle-)Tasters an PBS-L und PBS-R (bei jedem Drücken schaltet die Weiche)

Anschluß von 2 Tastern

Kein Spielzeug! Nicht für Kinder unter 14 Jahren! Verpackung bitte aufbewahren!

age 14+ CE